SK

Fabulo Camino elektrické lehátka

W14114

Návod na obsluhu

Fabulo Camino Cabello

Fabulo Camino Russell

Fabulo Camino Treat

Fabulo Camino Infinity

Distribútor:
iM3 s.r.o., Malotejedská 515/8, 929 01 Dunajská Streda, Slovenská republika
Web: www.fabulo.sk, E-mail: info@fabulo.sk
Tel. SK: 0948 223 550, Tel. CZ: 728 241 469

Varovanie

Dodržiavajte tieto bezpečnostné opatrenia a zariadenie používajte správne, aby ste zabránili zraneniu, smrti a materiálnym škodám.

Nebezpečenstvo poranenia môže spôsobiť nesprávne nastavenie, prevádzka alebo údržba zariadenia.

Pred použitím tohto zariadenia si prečítajte tento návod na obsluhu.

Pri vybaľovaní stola skontrolujte výplň a čalúnenie. Nepoužívajte, ak sa objavujú akékoľvek známky poškodenia. (Naša záruka sa nevzťahuje na škody spôsobené nesprávnym nastavením, nehodou alebo zneužitím).

Toto zariadenie používajte len na určený účel alebo podľa popisu v tomto návode.

Z bezpečnostných dôvodov sa nepokúšajte rozoberať nožný pedál, ovládaciu skrinku alebo poháňacie zariadenie.

Neumiestňujte žiadne predmety pod opierku chrbta alebo nohy.

Zariadenie nevystavujte extrémnej teplote alebo vlhkosti.

Neumiestňujte stôl na bok bez akýchkoľvek ochranných opatrení, pretože stoly vážia až 198 libier/ 90 kg.

Bezpečnostné inštrukcie

Ročne kontrolujte všetky pripojenia.

Neoprávnené zmeny alebo úpravy tohto výrobku sú zakázané a rušia platnosť záruky.

Vyhlásenie o záruke

3-ročná záruka na rám stola.

2-ročná záruka na penu, vinyl a príslušenstvo.

Všetky záruky sú obmedzené na náhradné diely dodané výrobcom, na opravu alebo výmenu od výrobcu.

Všetky záruky sú uvedené vyššie. Neexistuje žiadna iná záruka ani záruka, vyjadrená alebo implikovaná.

Oddiel I: Špecifikácia

Fabulo Camino Russell

Nosnosť: 200 kg
Dĺžka: 198 cm
Šírka: 74 cm
Rozsah výšky: 45 cm ~ 95 cm
Hmotnosť: 68 kg

Fabulo Camino Cabello

Nosnosť: 200 kg
Dĺžka: 198 cm
Šírka: 74 cm
Rozsah výšky: 45 cm ~ 95 cm
Hmotnosť: 77 kg

Fabulo Camino Treat

Nosnosť: 200 kg
Dĺžka: 198cm
Šírka: 74 cm
Rozsah výšky: 45 cm ~ 95 cm
Hmotnosť: 78 kg

Fabulo Camino Infinity

Nosnosť: 200 kg
Dĺžka: 198 cm
Šírka: 74 cm
Rozsah výšky: 45 cm ~ 95 cm
Hmotnosť: 72 kg

Oddiel II: Pokyny

Ako nastaviť výšku

Ovládanie nožného pedálu

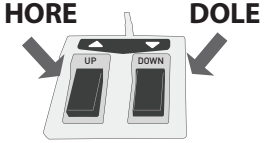

Ovládajte nožný ovládač zdvíhaním alebo spúšťaním výšky stola.

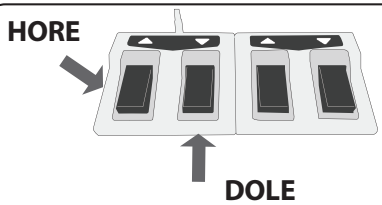

Model s dvoma pedálmi jednoducho pracuje ovládaním zariadenia nohou, ako je znázornené zdvíhanie alebo spúšťanie výšky stola.

Ručné ovládanie

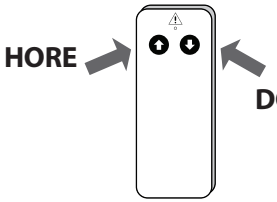

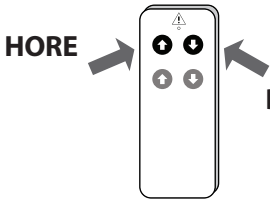

Pomocou ručného ovládania, ako je znázornené, môžete nastaviť výšku stola. Stlačte ľavé tlačidlo pre zvýšenie stola. Stlačením pravého tlačidla spustíte stôl.

Nožné ovládanie

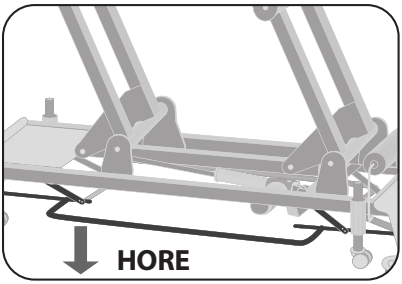

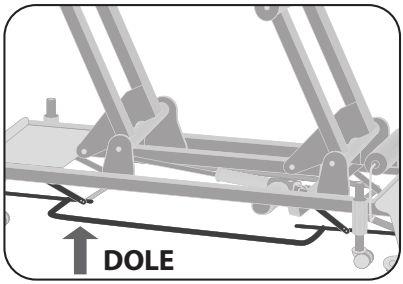

Systém nožného ovládania je veľmi jednoduchý a pohodlný pre používanie, jednoduché stúpnutie a stôl sa zvýši. Pre spustenie stola jednoducho regulátor nadvihnite a stôl sa spustí dole.

Ako nastaviť pásový úsek

Ovládanie nožným pedálom

Ovládanie pásového úseku je na pravej strane nožného ovládača, jednoducho ovládajte nožný pedál, ako je znázornené na obrázku, dvíhate alebo spúšťate pásový úsek. Keď stôl dosiahne požadovanú pozíciu zastavte nožný ovládač.

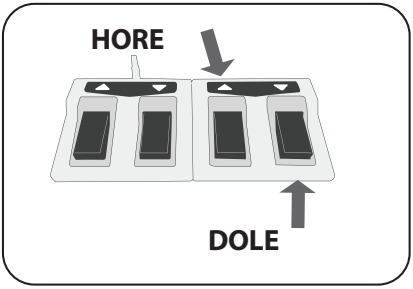

Ovládanie bočného panelu

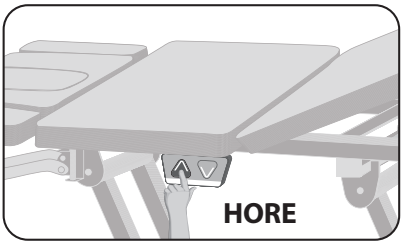

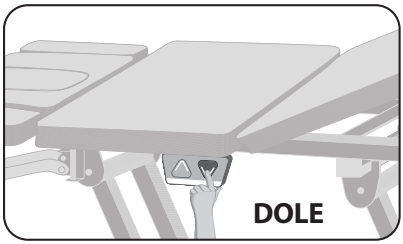

Ak Váš produkt disponuje ovládaním bočného panelu, jednoducho stlačte ľavé tlačidlo, na hornej strane sa objaví oblúk bedrovej časti, stlačením pravého tlačidla, spustíte pásovú časť.

Ručné ovládanie

Pomocou ručného ovládača, ako je znázornené, upravte pozíciu pásovej časti stola. Pre zdvihnutie pásovej časti stlačte tlačítko v ľavo. Pre spustenie pásovej časti stlačte tlačítko na pravo. Zastavte stláčanie, keď stôl dosiahne požadovanú pozíciu.

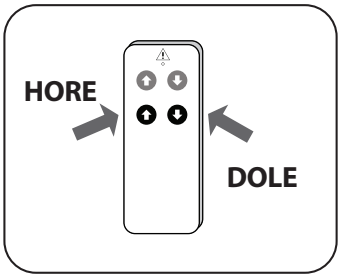

Nastavenie pneumatického systému

Ako nastaviť opierku nôh a operadlo

Náš pneumatický systém, ktorý umožňuje zdvíhanie alebo spúšťanie opierky chrbta alebo opierky nôh, závisí na modeli.

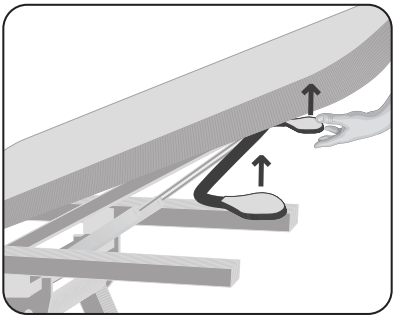

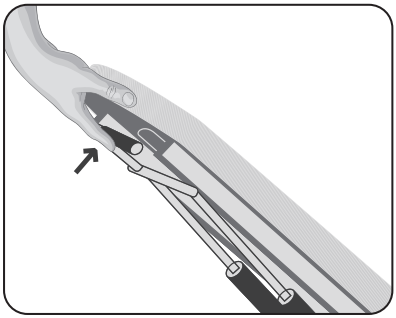

Ak chcete nastaviť uhol opierky chrbta/ opierky nôh, jednoducho ju uchopte pevne a mierne potiahnite pákou smerom nahor. Dávajte pozor, aby ste pevne držali opierku chrbta/ nôh pri nastavovaní. Páku uvoľnite, keď máte opierku chrbta/ opierku nôh na požadovanej úrovni a opierka na nohy/ opierka na nohy sa automaticky zablokuje.

Ako nastaviť opierku hlavy

Pre nastavenie opierky hlavy ju mierne pridržte a potiahnite páku smerom nahor. Nastavte opierku hlavy, až kým nedosiahnete požadovaný uhol, uvoľnite páku a opierka hlavy sa automaticky zablokuje.

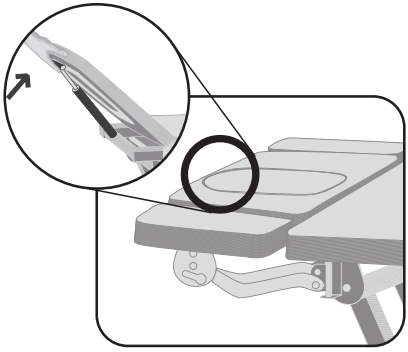

Ako nastaviť opierku rúk

Na nastavenie prednej opierky ruky ju mierne pridržte a potiahnite páku smerom nahor. Nastavte prednú opierku ramien tak, ako opotrebujete. Keď dosiahnete potrebný uhol, uvoľnite páku, opierka ruky sa automaticky zablokuje v danej polohe.

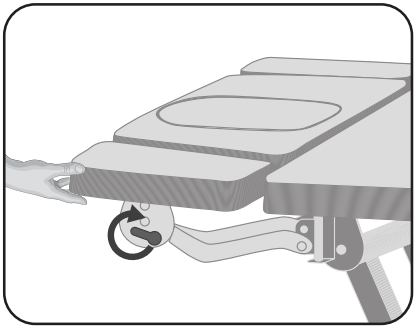

Ak potrebujete iba zdvihnúť opierku hlavy, nie je potrebné ťahať páku.

Oddiel III: Riešenie problémov

Rýchla diagnostika:

1. Stoly, ktoré sú vybavené dvojitým pohonom:
   Ak pohony nožných, ručných alebo bočných ovládačov nefungujú, je možné, že ovládacia skrinka je zlomená.
   Ak jeden z pohonov nefunguje, je možné, že tento pohon je poškodený.
2. Stoly, ktoré sú vybavené ručným ovládaním:
   Ak funkčná kontrolka na ručnom ovládači stále svieti, je možné, že ručné ovládanie je pokazené.
   Ak sa funkčná kontrolka na ručnom ovládaní nerozsvieti pri stlačení tlačidla, je možné, že ručné ovládanie alebo riadiaca skrinka sú rozbité.

Pred akoukoľvek prácou na zariadení odpojte napájací kábel zo sieťovej zásuvky.

Návod na výmenu nožného ovládača

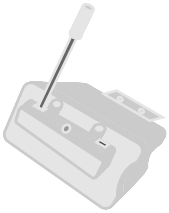

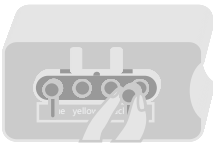

Krok 1: Odpojte napájanie a odstráňte kryt z riadiacej skrinky pomocou skrutkovača.
Krok 2: Vytiahnite rozbitú zástrčku z ovládacej skrinky a zasuňte zástrčku nového nožného ovládania.
Krok 3: Skúste nový nožný ovládač, ak funguje, nasaďte kryt skrinky.

Skontrolujte, či je zásuvka napájaná a kábel je zapojený na oboch koncoch.
Skontrolujte ovládaciu skrinku, káble ovládača a či nožné ovládanie je pevne pripojené k ovládacej skrinke.

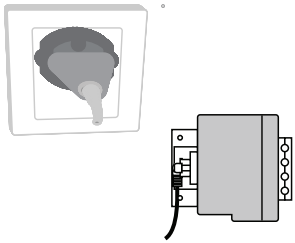

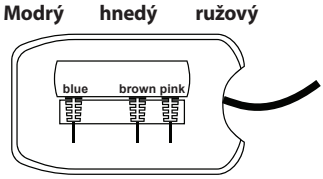

* Modrý port pre kontrolu výšky
* Hnedý port na kontrolu hrudníkovej časti
* Ružový port pre kontrolu pádla

Ak sú všetky káble správne pevne pripojené a stôl stále nefunguje, potom otvorte kryt káblov a odpojte káble ovládača od ovládacej skrinky. Pokračujte v stláčaní nožného ovládača a merajte výstupné napätie zásuvky na riadiacej skrinke pomocou multimetra. Ak je hodnota elektromera 29 voltov znamená to, že servopohon je chybný a potrebujete vymeniť chybný pohon. Ak multimeter nečíta 29 voltov DC, riadiaca skrinka alebo pedál môže byť chybný.

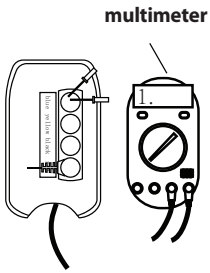

Ak zistíte, že sa pohon nemôže náhle pohnúť

• Odpojte hlavné napájanie.
• Skontrolujte všetky káble a v prípade potreby ich znova vložte.
• Odstráňte akúkoľvek hmotnosť, ktorá môže byť na stole.
• Nechajte systém odpočívať 20 až 30 minút s odpojeným hlavným napájaním.

* **Ak sa tým problém nevyrieši, potom ovládací panel môže byť chybný.**

Ak máte iný elektrický stôl, môžete diagnostikovať problémy prostredníctvom výmeny pohonov, ovládacej skrinky a nožného pedálu.
Vezmite prosím na vedomie! Zástrčky pre pedále sú zameniteľné. To znamená, že môžete nahradiť pedál, ktorý nepracuje s iným pedálom, aby vám pomohol s diagnostikou.

Na motorový pohon a riadiacu skrinku budete mať záruku 2 roky od dátumu nákupu. Obráťte sa na predajcu alebo veľkoobchodníka a požiadajte o nový diel, ak stôl nefunguje po vyššie uvedenej diagnostike.

Oddiel IV: Ako ošetrovať čalúnenie

V SNAHE ZABEZPEČIŤ KVALITU VAŠICH VÝROBKOV A POMÔCŤ VÁM UDRŽAŤ SI DLHÚ ŽIVOTNOSŤ VÁŠHO STOLA SME TESTOVALI NIEKOĽKO PREVENTÍVNYCH KROKOV, ABY SME VÁM PORADILI AKO OCHRÁNIŤ ČALÚNENIE NA STOLE A PRÍSLUŠENSTVO:

- Nevystavujte svoj stôl extrémne nízkym teplotám, pretože nadmerné chladenie spôsobuje popraskanie.
- Nevystavujte svoj stôl extrémne horúcim teplotám, pretože nadmerné teplo spôsobuje rozťahovanie a zvrásnenie čalúnenia. Uistite sa, že váš stôl uchovávate mimo ohrievačov, elektrických spotrebičov a nevystavujete ho priamemu slnečnému žiareniu.
- Chráňte svoj stôl a príslušenstvo plachtou a dekou.
- Odporúčame náš trojdielny Flannel Sheet Set a Fleece Sheet Set.
- V rozprašovači odporúčame jemnú zmes antibakteriálneho mydla s vodou. Nastriekajte stôl s roztokom a utrite stôl čistým vlhkým uterákom.
- Používajte obidva konce stola. Príležitostne prepínajte čelný vankúš / predĺženie hlavy z jedného konca na druhý, aby sa zabránilo nerovnakému použitiu.
- Chráňte svoj stôl pred všeobecnými odermi, rezmi a defektmi.

1. **Používanie alkoholu spôsobuje vysušenie vinylového plastu a spôsobí jeho praskanie.**
2. **Dlhodobé vystavenie extrémnym teplotám môže spôsobiť poškodenie vinylu.**